Compactadores

IHC - Fixos
IHC R - Rotativos



INDECO
SOLUÇÕES PARA EQUIPAMENTOS
a wipro hydraulics company


INDECO
IHC R
75
INDECO

Compactadores IHC e IHC R



Os compactadores Indeco IHC oferecem alta capacidade de compactação com rapidez e segurança, substituindo os desgastantes e perigosos equipamentos manuais e os rolos autopropulsionados em operações em aclive — eliminando o risco de capotamento.

Na placa de aço do compactador, combinam-se a força dinâmica de um sistema vibratório hidráulico com o peso estático do braço da máquina operatriz. Essa sinergia garante uma vibração eficiente da chapa de aço, essencial para atingir a profundidade necessária, reduzir espaços vazios e mover mais material em menos tempo.

Montados diretamente no braço da máquina, os compactadores Indeco utilizam motor hidráulico com mancal a banho de óleo, equilibrando força de compactação e velocidade de vibração para máxima eficiência.

Disponíveis nas versões fixa ou rotativa, os compactadores IHC oferecem eficiência e versatilidade superiores, além de compartilharem as mesmas selas de engate de outros equipamentos hidráulicos Indeco, permitindo troca rápida no canteiro. Com circuito hidráulico simples, são ideais para compactar aterros de valas, comprimir terraplenagens e trabalhar em aclives ou próximas a fundações e obstáculos.

Compatíveis com solos granulares, coesos e semicoesos, também podem atuar como bate-estacas, mediante adaptadores opcionais na placa vibratória. Na versão rotativa (IHC R), permitem posicionar a escavadeira no ângulo ideal em relação à superfície de trabalho, garantindo precisão em áreas de espaço reduzido, em torno de ralos, obstáculos e em escavações complexas.

Características dos compactadores

Robustos, versáteis e altamente produtivos, os compactadores Indeco IHC incorporam características especiais desenvolvidas a partir da pesquisa tecnológica da marca.

O sistema com mancal de rolamento e banho de óleo |1| garante máxima confiabilidade, baixo custo de manutenção e alto desempenho, mesmo em trabalhos pesados e contínuos.

O sistema amortecedor de borracha |2| direciona toda a força para o material a ser compactado, reduzindo significativamente as vibrações transmitidas à máquina e ao operador.

O chassi e as chapas de base |3|, fabricados em aço especial de alta espessura e resistência, evitam flexões ou deformações que possam comprometer o funcionamento do equipamento.

O sistema hidráulico |4| equilibra força e velocidade, permitindo que os pesos excêntricos alcancem compactação profunda, reduzindo espaços vazios e aumentando a eficiência do processo.

O design inovador |5| foi projetado para trabalhar muito próximo a paredes de valas, fundações, barreiras de proteção e outros obstáculos, aproveitando ao máximo a largura e o comprimento da área de trabalho.

A válvula limitadora de pressão e fluxo |6| proporciona instalação rápida e segura, evitando que configurações incorretas prejudiquem o desempenho e a durabilidade do compactador.

As conexões para óleo |7| estão posicionadas de forma prática e protegida na parte posterior do equipamento, alinhadas às tubulações da máquina, minimizando riscos de danos em locais estreitos ou profundos.

O motor hidráulico |8|, com guarnições especiais resistentes a alta pressão, suporta contrapressões sem necessidade de linha de drenagem, oferecendo mais versatilidade e confiabilidade.

A rotação hidráulica contínua de 360° |9| garante posicionamento preciso da placa vibratória em qualquer condição de trabalho, aumentando a eficiência nas operações de compactação.

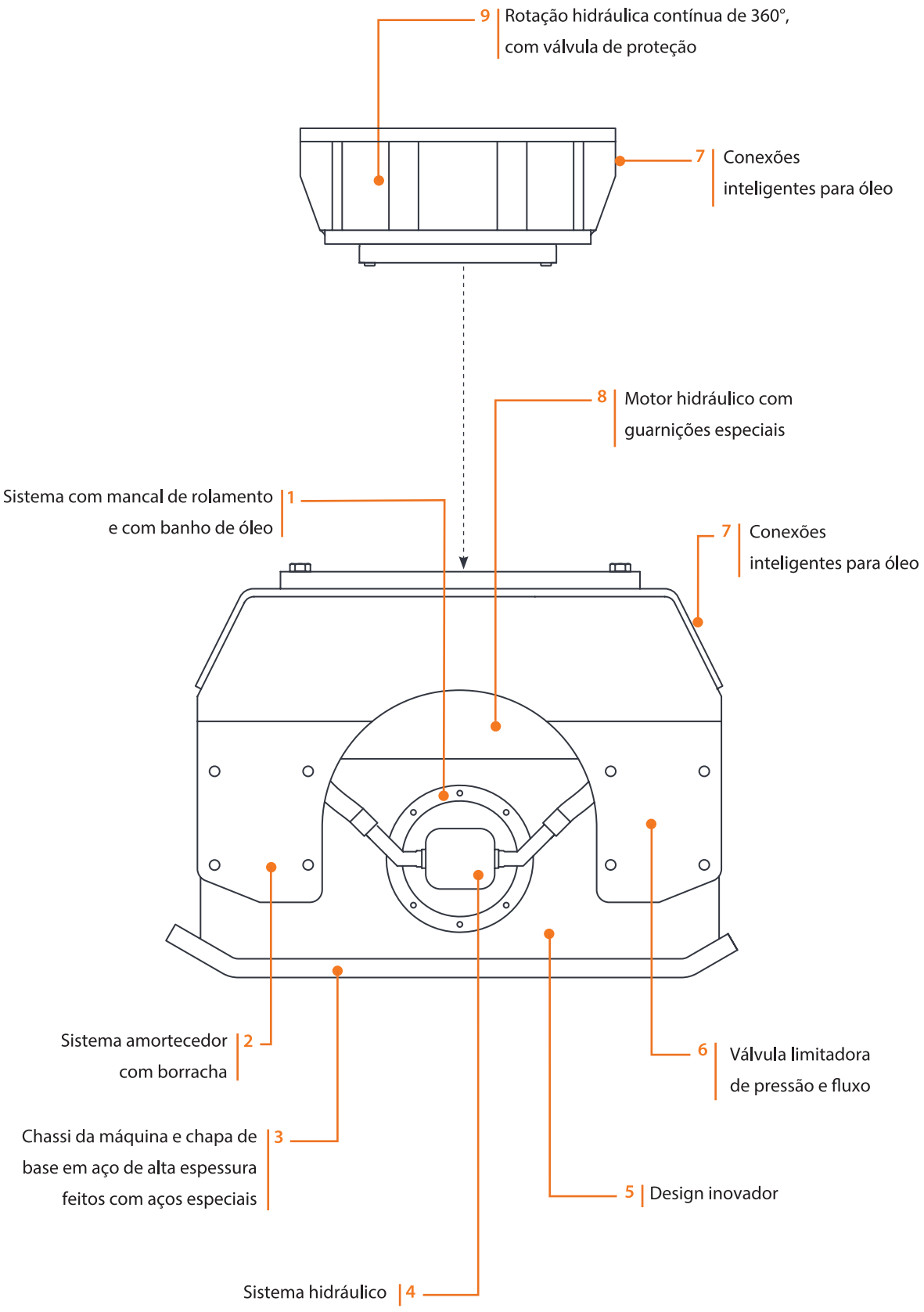
9 Rotação hidráulica contínua de 360°, com válvula de proteção
7 Conexões inteligentes para óleo
8 Motor hidráulico com guarnições especiais
Sistema com mancal de rolamento e com banho de óleo 1
7 Conexões inteligentes para óleo
Sistema amortecedor com borracha 2
6 Válvula limitadora de pressão e fluxo
Chassi da máquina e chapa de base em aço de alta espessura feitos com aços especiais 3
5 Design inovador
Sistema hidráulico 4







Dados Técnicos	IHC 50	IHC 70	IHC 75
Tipo de máquina	1 3	1 3	1 3
Peso da escavadeira	1,7 ÷ 8 ton	3,5 ÷ 13 ton	4 ÷ 14 ton
Peso do equipamento*	200 Kg	445 Kg	485 Kg
Altura	56 cm	60 cm	60 cm
Dimensão da chapa base	30,5 x 76 cm	46 x 84 cm	64 x 87 cm
Força centrífuga	3000 Kg 29,5 KN	4000 Kg 39 KN	4000 Kg 39 KN
Pressão exercida no solo Mín - Méd - Máx	0,8 1,2 1,7 Kg/cm² 7,8 11,8 16,7 N/cm²	0,9 1,1 1,4 Kg/cm² 8,8 10,8 13,7 N/cm²	0,7 0,9 1,1 Kg/cm² 6,9 8,8 10,8 N/cm²
Frequência Mín - Méd - Máx	2000 2500 3000 rpm 33 42 50 hz	1600 1850 2100 rpm 27 31 35 hz	1600 1850 2100 rpm 27 31 35 hz
Fluxo no motor	45 ÷ 70 l/min	55 ÷ 75 l/min	55 ÷ 75 l/min
Pressão máxima de trabalho regulada pela escavadeira	240 bar	200 bar	200 bar
Contrapressão máxima	7 bar	21 bar	21 bar
Compatibilidade chapa de fixação da sela do demolidor	Base nº3	Base nº6	Base nº6

*o peso em operação do equipamento inclui a chapa de fixação segundo os padrões de construção Indeco. Eventuais diferenças no peso podem depender das diversas configurações desta última.

Legenda das máquinas



Escavadeira compacta | Mini-pá carregadeira | Retroescavadeira | Escavadeira sobre pneus | Escavadeira sobre esteiras





Dados Técnicos	IHC 150	IHC 250
Tipo de máquina	4 5	4 5
Peso da escavadeira	8 ÷ 22 ton	15 ÷ 45 ton
Peso do equipamento*	970 Kg	1280 Kg
Altura	79 cm	80 cm
Dimensão da chapa base	71 x 120 cm	90 x 122 cm
Força centrífuga	10000 Kg 98 KN	17000 Kg 167 KN
Pressão exercida no solo Mín - Méd - Máx	1,4 1,6 1,8 Kg/cm² 13,7 15,7 17,7 N/cm²	1,3 1,7 2,2 Kg/cm² 12,8 16,7 21,6 N/cm²
Frequência Mín - Méd - Máx	1800 1950 2100 rpm 30 33 35 hz	1800 2100 2400 rpm 30 35 40 hz
Fluxo no motor	100 ÷ 120 l/min	190 ÷ 265 l/min
Pressão máxima de trabalho regulada pela escavadeira	200 bar	170 bar
Contrapressão máxima	21 bar	7 bar
Compatibilidade chapa de fixação da sela do demolidor	Base nº8	Base nº9

Nota: Todas as ilustrações e dados numéricos neste catálogo são puramente indicativos e suscetíveis de alterações a nosso critério e sem aviso prévio. Nos reservamos portanto o direito de modificá-los com o objetivo do melhoramento e desenvolvimento constante de nossos produtos.

A compatibilidade

Uso sugerido em máquinas com peso total (ton):

IHC 50	IHC 70	IHC 75	IHC 150	IHC 250
1,7 – 8	3,5 – 13	4 – 14	8 – 22	15 – 45







Dados Técnicos	IHC R 50	IHC R 70	IHC R 75
Tipo de máquina	1 3	1 3 4	1 3 4
Peso da escavadeira	3,5 ÷ 13 ton	6,5 ÷ 16 ton	7 ÷ 16 ton
Peso do equipamento*	425 Kg	630 Kg	670 Kg
Altura	88 cm	93 cm	93 cm
Dimensão da chapa base	30,5 x 76 cm	46 x 84 cm	64 x 87 cm
Força centrífuga	3000 Kg 29,5 KN	4000 Kg 39 KN	4000 Kg 39 KN
Pressão exercida no solo Mín - Méd - Máx	0,8 1,2 1,7 Kg/cm² 7,8 11,8 16,7 N/cm²	0,9 1,1 1,4 Kg/cm² 8,8 10,8 13,7 N/cm²	0,7 0,9 1,1 Kg/cm² 6,9 8,8 10,8 N/cm²
Frequência Mín - Méd - Máx	2000 2500 3000 rpm 33 42 50 hz	1600 1850 2100 rpm 27 31 35 hz	1600 1850 2100 rpm 27 31 35 hz
Fluxo no motor	45 ÷ 70 l/min	55 ÷ 75 l/min	55 ÷ 75 l/min
Pressão máxima de trabalho regulada pela escavadeira	240 bar	200 bar	200 bar
Contrapressão máxima	7 bar	21 bar	21 bar
Faixa rotação	10 l/min	10 l/min	10 l/min
Pressão regulada pela rotação	90 bar	90 bar	90 bar
Compatibilidade chapa de fixação da sela do demolidor	Base nº6	Base nº6	Base nº6

*o peso em operação do equipamento inclui a chapa de fixação segundo os padrões de construção Indeco. Eventuais diferenças no peso podem depender das diversas configurações desta última.

Legenda das máquinas



Escavadeira compacta



Mini-pá carregadeira



Retroescavadeira



Escavadeira sobre pneus



Escavadeira sobre esteiras





Dados Técnicos	IHC R 150	IHC R 250
Tipo de máquina	4 5	4 5
Peso da escavadeira	15 ÷ 25 ton	16 ÷ 45 ton
Peso do equipamento*	1185 Kg	1520 Kg
Altura	108 cm	110 cm
Dimensão da chapa base	71 x 120 cm	90 x 122 cm
Força centrífuga	10000 Kg 98 KN	17000 Kg 167 KN
Pressão exercida no solo Mín - Méd - Máx	1,4 1,6 1,8 Kg/cm² 13,7 15,7 17,7 N/cm²	1,3 1,7 2,2 Kg/cm² 12,8 16,7 21,6 N/cm²
Frequência Mín - Méd - Máx	1800 1950 2100 rpm 30 33 35 hz	1800 2100 2400 rpm 30 35 40 hz
Fluxo no motor	100 ÷ 120 l/min	190 ÷ 265 l/min
Pressão máxima de trabalho regulada pela escavadeira	200 bar	170 bar
Contrapressão máxima	21 bar	7 bar
Faixa rotação	10 l/min	10 l/min
Pressão regulada pela rotação	90 bar	90 bar
Compatibilidade chapa de fixação da sela do demolidor	Base nº9	Base nº9

Nota: Todas as ilustrações e dados numéricos neste catálogo são puramente indicativos e suscetíveis de alterações a nosso critério e sem aviso prévio. Nos reservamos portanto o direito de modificá-los com o objetivo do melhoramento e desenvolvimento constante de nossos produtos.

A compatibilidade

Uso sugerido em máquinas com peso total (ton):

IHC R 50	IHC R 70	IHC R 75	IHC R 150	IHC R 250
3,5 – 13	6,5 – 16	7 – 16	15 – 25	16 – 45

Os acessórios

1| Sistema Indeconnect

Novo sistema de monitoramento remoto, baseado nos princípios da Internet das Coisas, para prevenir a obsolescência dos equipamentos e manter alto o seu desempenho ao longo do tempo. O sistema **"Indeconnect"** é composto por **um dispositivo** equipado com tecnologia 4g, a ser montado nos diferentes equipamentos para a interconexão sem fio à rede, e por uma **plataforma na Internet** baseada na nuvem, acessível por um dispositivo móvel (com o aplicativo) ou por computador, com o qual consultar os dados transmitidos em tempo real por cada dispositivo instalado: horas de trabalho realizadas, posição de trabalho no espaço, temperatura do óleo hidráulico, temperatura ambiente, posição de GPS, etc. Usando Indeconnect, é possível:

- **Monitorar a produtividade,** assegurando que cada ferramenta Indeco esteja trabalhando conforme o planejado.
- **Verificar a operatividade,** averiguando em tempo real os diferentes parâmetros internos e externos dos equipamentos, assegurando que eles sejam utilizados em condições ideais e de modo apropriado.
- **Aumentar a segurança,** verificando remotamente a posição do equipamento por meio da localização GPS.
- **Planejar a manutenção,** monitorando em tempo real o estado de saúde de cada ferramenta Indeco, inclusive por meio do sistema de alertas e mensagens automáticas que permitem encomendar peças de reposição e reduzir ao mínimo os tempos de parada da máquina.
- **Otimizar o aluguel,** supervisionando e controlando a gestão dos equipamentos alugados.

2| Lâmina de nivelamento

É uma ferramenta opcional que pode ser montada em compactadores e é usada para estender e nivelar o terreno a ser compactado sem a necessidade do emprego da mandíbula.

1|

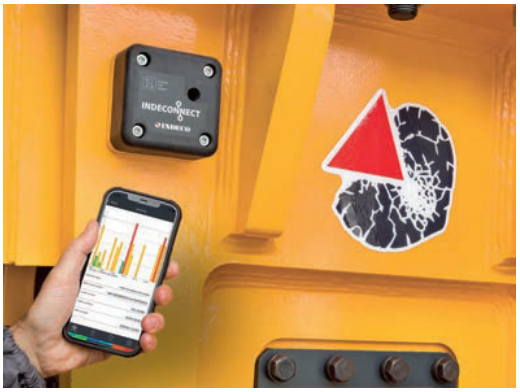

2|



Setores e campos de aplicação

			IHC	IHC R
Terraplenagem e construção	Terraplenagem	• Escavação de valas		
		• Escavação de terrenos		
		• Terraplenagem de pavimentação	○	○
		• Compactação do solo	○	○
		• Compactação em valas	○	○
		• Carregamento de terreno e materiais a granel		
	Fundações	• Escavações para fundações de edifícios		
		• Nivelamento		
	Construção	• Fixação de estacas para fundações	○	○
		• Compactação em torno de pilastras	○	○
Infraestrutura	Túneis	• Terraplenagem		
		• Raspagem de arcos e paredes		
	Aplicações subaquáticas	• Dragagem		
		• Ampliação de docas		
		• Ampliação de canais		
		• Carregamento de terreno e materiais a granel		
		• Movimentação de rochas ou quebra-mares		
	Escavação de valas	• Petróleo, gás e saneamento (escavação de valas em profundidade)		
		• Escavação de valas		
		• Compactação do solo em valas	○	○
	Obras rodoviárias	• Fixação de estacas e guard-rail	○	○
		• Reparos de asfalto	○	○
		• Trabalhos de manutenção (leitos de vias, calçadas e estacionamentos)	○	○
		• Pavimentação	○	○
Agricultura e Reflorestamento	Jardinagem e paisagismo	• Cercas	○	○
		• Escavação de terrenos		
		• Demolição de rochas		
		• Plantio	○	○
		• Divisão de toras		
		• Manutenção de campos de golfe		
		• Trituração de tocos e raízes		
		• Remoção e renovação de barreiras vegetais		
		• Trituração de resíduos de madeira		
	Reflorestamento	• Movimentação de toras		
		• Manutenção de áreas verdes, arbustos e vegetação rasteira		
		• Criação e manutenção de corredores florestais e linhas corta-fogo		
		• Limpeza de árvores		
		• Limpeza de vegetação		
		• Limpeza de galhos		

IHC| Compactadores fixos

IHC R| Compactadores rotativos

INDECO

SOLUÇÕES PARA EQUIPAMENTOS

a wipro hydraulics company

WWW.INDECOBRASIL.COM.BR